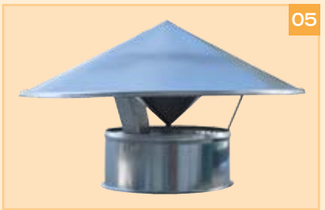

DETAILS

01) Zyklon mit Silos Fixierring
02) Cyclones in Linie auf Tragstruktur
03) Cyclone direkten Lüfter
04) Zyklon mit Drehventil
05) chinesische Hut
06) Strohhut
07) Bogen 90°
08) Schalldämpfer

ZANIN
Seit 1956

ZANIN F.lli s.r.l.
Viale delle Industrie, 1
31032 Casale sul Sile (TV) - Italy

T. +39 0422 785444
F. +39 0422 785805

www.zanin-italia.com
info@zanin-italia.com

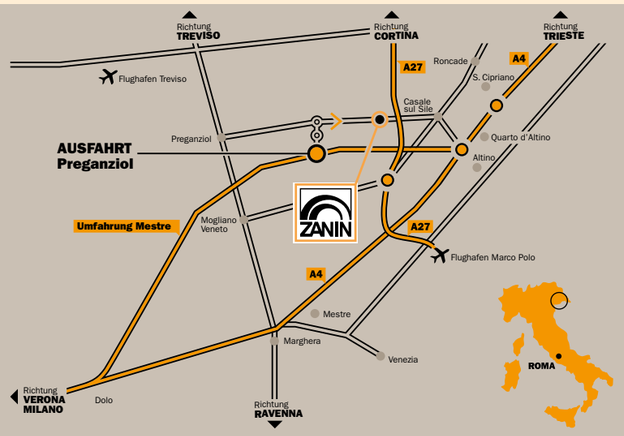

©2014 ZANIN F.LLI - Der Inhalt dieses Prospekts (Texte, Fotos, Grafi k) sind Eigentum der Firma ZANIN und sind gesetzlich geschützt. Der Inhalt dieses Prospekts darf nicht veröffentlicht, reproduziert, umgeschrieben, verteilt sowie vermarktet werden ohne ausdrückliche Genehmigung. Die im Innern dieses Prospekts erwähnten Marken, Benennungen und die Firmen sind Eigentum der jeweiligen Inhaber und werden durch
das geltende Recht in der Angelegenheit von Marken Patenten und/oder Copyright urheberrechtlich geschützt.

ACHTUNG: NICHT BINDENDE DATEN! Beziehen Sie sich immer auf die technische Zeichnung, die von der Firma ZANIN F.LLI auf Anfrage zur Verfuegung gestellt wird.

HÄNDLER

ZANIN
Seit 1956

STAUBZYKLONE

Agro-Industrie

STAUBZYKLONE

Seit 1956

Diese Maschinen sind für den Einbau in Anlagen bestimmt und haben die wichtige Aufgabe, die im Innern der Anlagen erzeugten Stäube abzusaugen und abzuscheiden, um eine hohe Qualität des Endprodukts zu gewährleisten.

KONSTRUKTION

- Der Zyklon besteht aus einer zylindrischen Trommel mit unterem, kegelstumpförmigem Trichter und tangentialem Einlass der staubhaltigen Luft in den Zylinder
- Strömungskanal mit spiralförmiger Abwärtsströmung und mittiges Tauchrohr für den Austritt der sauberen Luft nach oben
- Am unteren Austritt ist eine luftdichte Zellenradschleuse angebracht
- Alternativ hierzu wird der freie Austritt über einen durchsichtigen Behälter kontrolliert

OPTIONAL

- Zellenradschleuse
- Trichter zur Verbindung mit der Eintrittsrohrleitung
- Kegel

FUNKTIONSWEISE

Die Staubpartikel, die zusammen mit der Luft in den Zyklon eintreten, werden zwei verschiedenen und miteinander kombinierten Wirkungen ausgesetzt.
Die erste besteht aus der Reibung an der Innenwand der zylindrischen Kammer, gegen die die Stäube von der Fliehkraft geschleudert und soweit abgebremst werden, dass sie nach unten in den Austritt rieseln. Die zweite besteht darin, dass die Partikel aufgrund des Geschwindigkeitsverlustes im Gerät nicht mehr von der Luftströmung getragen werden. Die in den Auslaufkegel gefallenen Stäube werden von der luftdichten Zellenradschleuse extrahiert, auf diese Weise wird die ungestörte Trennwirkung und der gleichmäßige Austritt der entstaubten Luft über das obere Tauchrohr gewährleistet.

REGELUNG

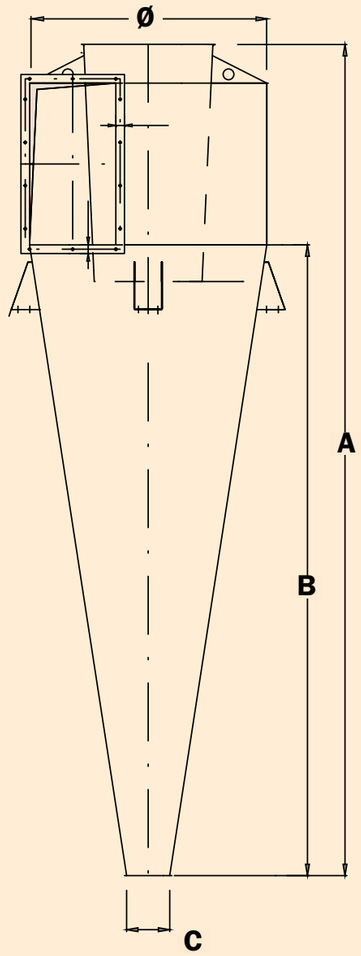

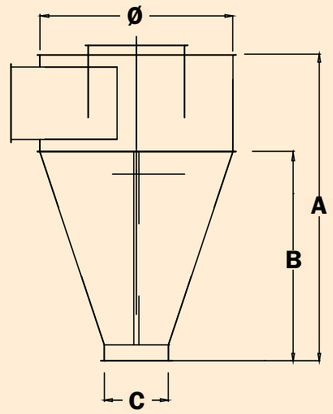

TECHNISCHE MERKMALE LANGER KEGEL

Model	C 60	C 80	C 110	C150
Ø mm	600	800	1100	1500
$m^3/1'$	30-40	50-70	80-115	150-210
Druck H_2O	50-80	50-80	50-80	50-80
A	1950	3040	3850	5230
B	1500	2400	2920	4030
C	200	200	250	250
Netto Gw. kg	60	75	150	230

TECHNISCHE MERKMALE KURZER KEGEL

Model	C 60 R	C 80 R	C 110 R
Ø mm	600	800	1100
$m^3/1'$	30-40	50-70	80-115
Druck H_2O	50-80	50-80	50-80
A	1000	1280	2365
B	650	930	1435
C	200	200	200
Netto Gw. kg	15	25	75

HINWEIS:
- Daten und Spezifikationen mit spez. Gew. 0,78 t/m^3 berechnet.
- Die Firma ZANIN behält sich vor, alle Änderungen vorzunehmen die im Interesse der guten Maschinenfunktion liegen. Die Firma ZANIN weist jede Verantwortung für eventuelle im Prospekt enthaltenen Ungenauigkeiten zurück.