ZANIN-04-11-15

DETAILANSICHTEN

01) Manuelle Regelung der Tischneigung SP-2
02) Faltenbalg für den Anschluss der Ansaugung
03) Elastische Kupplungen
04) Ventilator SP-1
05) Manuelle Einstellung für Einspannung SP-1
06) Schieber zur Regelung des Luftdurchsatzes

ZANIN
Seit 1956

ZANIN F.lli s.r.l.
Viale delle Industrie, 1
31032 Casale sul Sile (TV) - Italy

T. +39 0422 785444
F. +39 0422 785805

www.zanin-italia.com
info@zanin-italia.com

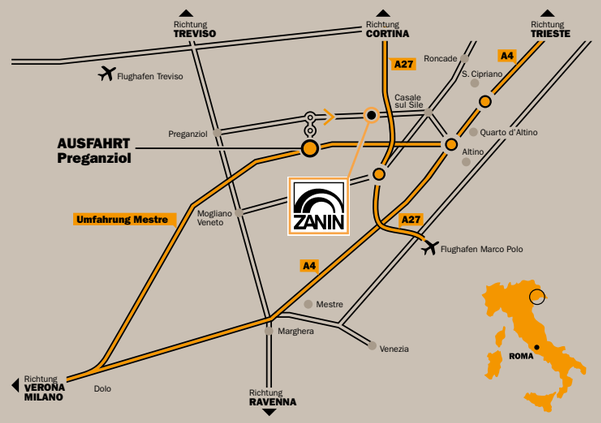

©2015 ZANIN F.LLI - Der Inhalt dieses Prospekts (Texte, Fotos, Grafik) sind Eigentum der Firma ZANIN und sind gesetzlich geschützt. Der Inhalt dieses Prospekts darf nicht veröffentlicht, reproduziert, umgeschrieben, verteilt sowie vermarktet werden ohne ausdrückliche Genehmigung. Die im Innern dieses Prospekts erwähnten Marken, Benennungen und die Firmen sind Eigentum der jeweiligen Inhaber und werden durch das geltende Recht in der Angelegenheit von Marken Patenten und/oder Copyright urheberrechtlich geschützt.

ACHTUNG: NICHT BINDENDE DATEN! Beziehen Sie sich immer auf die technische Zeichnung, die von der Firma ZANIN F.LLI auf Anfrage zur Verfuegung gestellt wird.

HÄNDLER

ZANIN
Seit 1956

STEINAUSLESER

Agro-Industrie

ZANIN
Seit 1956

STEINAUSLESER

Der Steinausleser dient zum Trennen der im Getreide enthaltenen schweren Fremdkörper (Steine usw.).

FUNKTIONSWEISE

Das Produkt fällt durch Schwerkraft in einen Dosiertrichter und wird gleichmäßig über die ganze Breite verteilt. Danach gelangt das Produkt auf einen Sieb und durch Vibration in Kombination mit Luftströmung werden die schweren Teile getrennt und nach oben befördert, während das Produkt nach unten fällt.

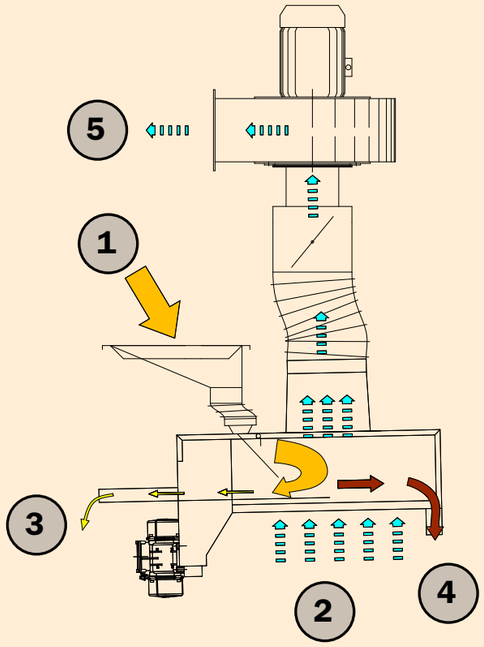

MODELL	A mm	B mm	C mm	LEISTUNG kg/h
SP-1	970	1350	2300	500

LEGENDE

01) Produkteintritt.
02) Lufteintritt.
03) Austritt Gutprodukt.
04) Austritt grober Ausschuss.
05) Luftaustritt.

DETAILSANSICHTEN

01) Austritt Gutprodukt
02) Detailansicht Kontrollluke und handbetätigter Stellhebel

KONSTRUKTION

- Kasten-Tragegestell aus Blech mit Profilteilen aus verzinktem Blech
- Kasten aus pressgebogenem Blech, die einzelnen Elemente sind miteinander verschraubt.
- Gelochter Boden, auf dem das Produkt fließt
- Produkt-Einlauftrichter
- Tragegestell mit Aufnahme für den Vibrationsmotor
- Sauggebläse
- Handbetätigter Durchlassregler Ansaugung

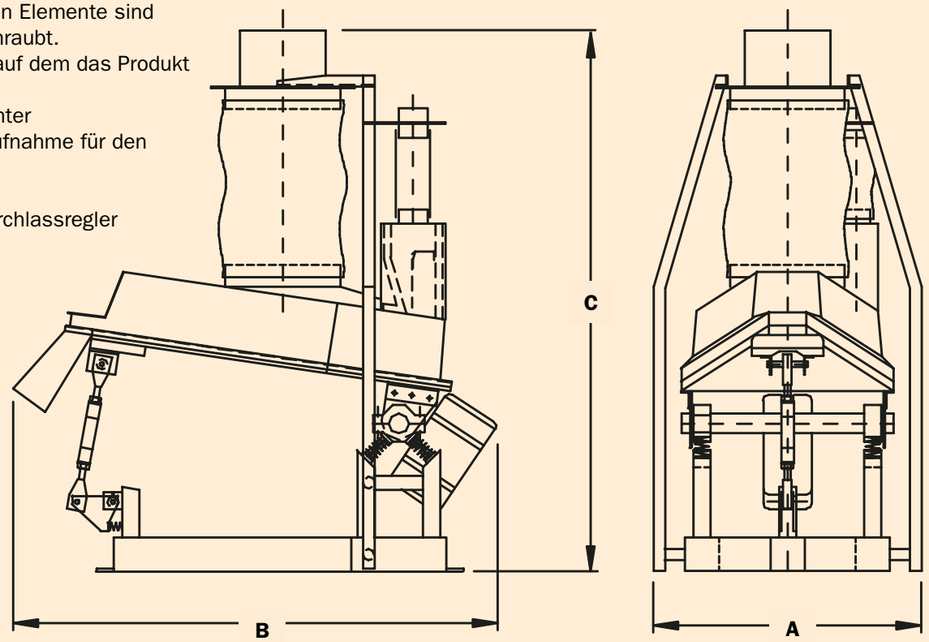

MODELL	A mm	B mm	C mm	LEISTUNG t/h
SP-2	1000	1500	1360	5
SP-3	2300	1800	2000	20

HINWEIS: Die Maßnahmen des Modells SP-2 beziehen sich nur auf Bargeld.