DETAILANSICHTEN

01) Saatgutbeizung mit automatischer Schalttafel
02) Saatgutbeizung mit volumetrischem Dosierer und Mischschnecke
03) Schalttafel für Saatgutaufbereitungsanlage
04) Dosierer für Saatgutbeizung

ZANIN-04-11-15

ZANIN
Seit 1956

SAATGUTAUFBEREITUNG

Agro-Industrie

ZANIN
Seit 1956

ZANIN F.lli s.r.l.
Viale delle Industrie, 1
31032 Casale sul Sile (TV) - Italy

T. +39 0422 785444
F. +39 0422 785805

www.zanin-italia.com
info@zanin-italia.com

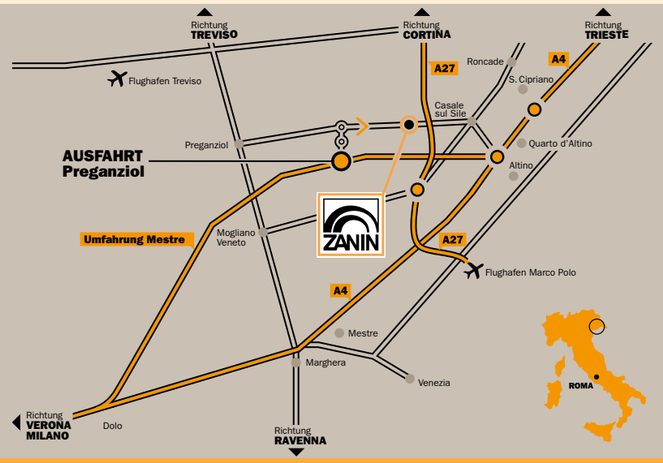

©2015 ZANIN F.LLI - Der Inhalt dieses Prospekts (Texte, Fotos, Grafik) sind Eigentum der Firma ZANIN und sind gesetzlich geschützt. Der Inhalt dieses Prospekts darf nicht veröffentlicht, reproduziert, umgeschrieben, verteilt sowie vermarktet werden ohne ausdrückliche Genehmigung. Die im Innern dieses Prospekts erwähnten Marken, Benennungen und die Firmen sind Eigentum der jeweiligen Inhaber und werden durch das geltende Recht in der Angelegenheit von Marken Patenten und/oder Copyright urheberrechtlich geschützt.

ACHTUNG: NICHT BINDENDE DATEN! Beziehen Sie sich immer auf die technische Zeichnung, die von der Firma ZANIN F.LLI auf Anfrage zur Verfuegung gestellt wird.

HÄNDLER

ORTSFESTE SAATGUTBEREITUNG

Die ortsfeste Saatgutaufbereitungsanlage von Zanin wurde für die Aufbereitung von Getreide und Saatgut im Allgemeinen konzipiert. In verschiedenen Arbeitsschritten werden in der Anlage verschieden große leichte Verunreinigungen aus dem aufzubereitenden Saatgut entfernt.

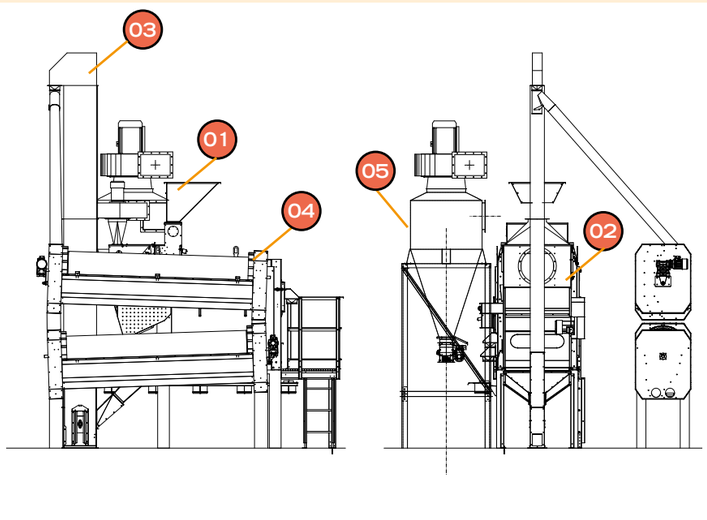

LEGENDE

01) Eintritt
02) Reiniger
03) Senkrechtförderer
04) Trieurzylinder
05) Zyklon

MOBILE SAATGUTBEREITUNG

Die mobile Saatgutaufbereitungsanlage von Zanin unterscheidet sich von der ortsfesten Anlage dadurch, dass sie auf ein Fahrgestell montiert ist und daher transportiert werden kann. Wie die ortsfeste Anlage wurde auch sie für die Aufbereitung von Getreide und Saatgut im Allgemeinen konzipiert.
In verschiedenen Arbeitsschritten werden in der Anlage verschieden große leichte Verunreinigungen aus dem aufzubereitenden Saatgut entfernt.

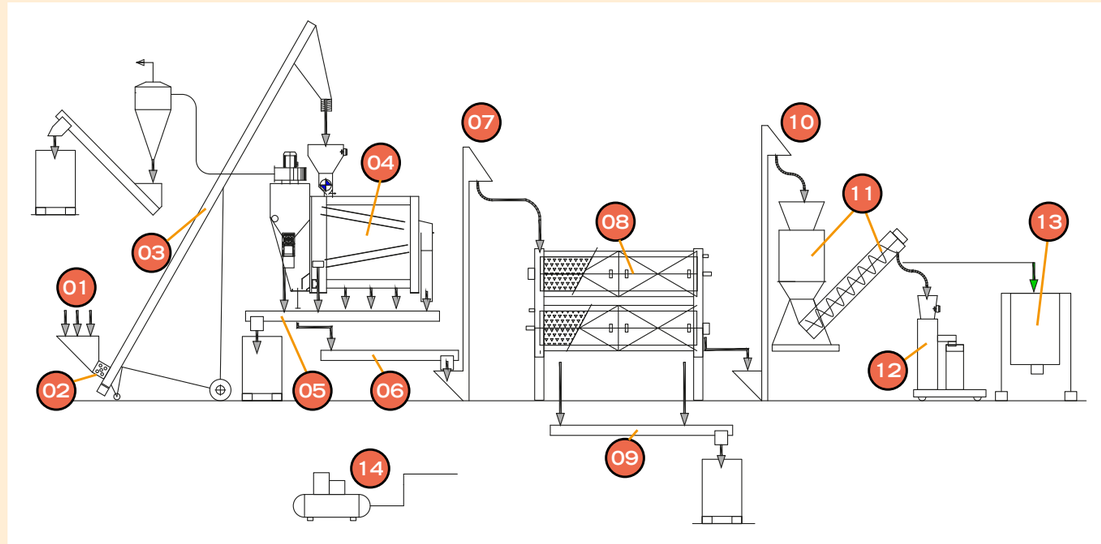

LEGENDE

01) Eintritt
02) Magnetabscheider
03) Zuführschnecke
04) Siebreiniger
05) Ausschussschnecke
06) Förderschnecke Produktion
07) Senkrechtförderer
08) Trieurzylinder
09) Ausschussschnecke
10) Senkrechtförderer
11) Saatgutbeizung
12) Befüllung von Säcken 25-50 kg
13) Befüllung von Bigbags
14) Kompressor