ZANIN

Seit 1956

MAGNETABSCHEIDER

C

Komponenten

MAGNETGITTER IM GEHÄUSE

Die Magnetgitter sind mit Ferrit- oder Neodym-Magneten ausgestattet. Sie sind für den Einbau in Rohrleitungen oder Trichter bestimmt und halten die in Granulaten, pulvrigen Schüttgütern oder Flüssigkeiten vorkommenden eisenhaltigen Unreinheiten zurück. Die vollständig aus Edelstahl gebauten, dichten Gitter finden auch in der Lebensmittelindustrie Anwendung. Sie sind einfach anzuwenden, erfordern keine Wartung und müssen nur von Hand gereinigt werden.

MODELL	A mm	B mm	HÖHE mm
GC 200	200	150	80
GC 500	500	300	80

MAGNETISCHE SORTIERANLAGE

Die Sortieranlagen bestehen aus einem Edelstahlgestell, in dem körniges und feines Schüttgut über einem Trommelabscheider befördert wird, um es nach der Enteisenung zu zwei verschiedenen Ausläufen weiterzuleiten. Die Trommeldrehung wird von dem außen installierten Motor angetrieben. Für die Enteisenung von sehr feinen Korngrößen werden Sortieranlagen mit Neodym-Magneten empfohlen. Sie finden auch in der Mühlen- und Keramikindustrie Anwendung.

MODELL	LÄNGE	HÖHE	BREITE	MÜNDER BREITE
CM 430	430	700	450	200
CM 630	630	700	450	200
CM 560	560	800	580	200
CM 760	760	800	580	200
CM 960	960	1020	660	200
CM 1160	1160	1020	660	200
CM 1380	1380	1120	800	250

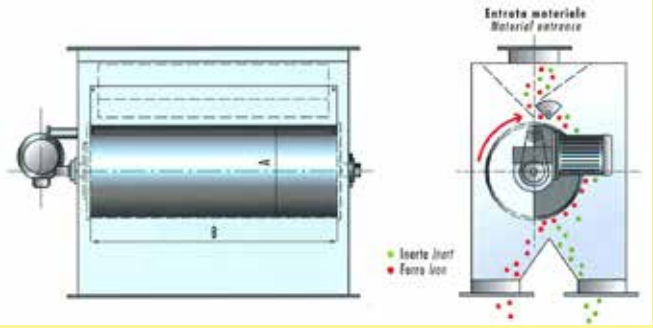

A Ø mm	TURNS / '	B BREITE. TROM.	MATERIALSTÄRKE ÜBER DER MAGNETTROMMEL							
			5	10	20	30	40	50	60	70
			FÖRDERLEISTUNG DES ZU ENTEISENDEN MATERIALS m³/h							
220	31	1000	6	12	25	39	54	-	-	-
324	31	1000	8	17	36	56	76	98	-	-
400	25	1000	9	18	38	57	78	100	117	-
500	25	1000	10	21	44	67	91	116	142	170

RUNDE ROHRMAGNETE

Die Rohrmagnete sind vollständig aus Edelstahl gebaut. In das Rohr wird ein Magnetzylinder eingesetzt.
Während das von oben fallende Material durch das Rohr strömt, werden die eisenhaltigen Teile vom Zylinder angezogen.

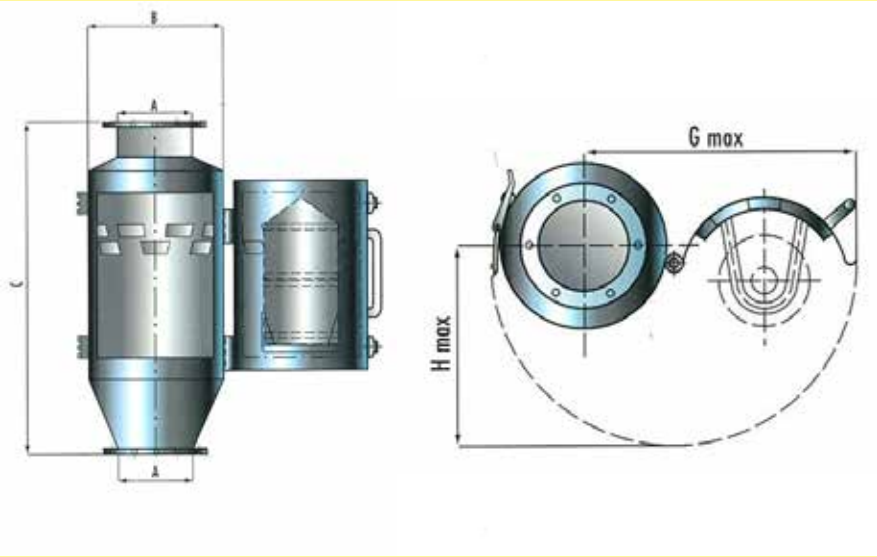

MODEL	A mm	B mm	C mm	G mm	H mm	N°LOCH	LEISTUNG m^3/h	GEWICHT kg
CCM 100/570	100	220	570	350	280	6	10	19
CCM 150/680	150	275	680	480	355	6	30	40
CCM 200/790	200	345	790	540	425	8	70	68
CCM 250/950	250	435	950	705	545	12	100	118
CCM 300/1000	300	485	1000	720	580	12	130	150
CCM 400/1100	400	620	1100	1000	720	12	200	290
CCM 500/1200	500	780	1200	1260	980	12	280	375

MAGNETISCHE RUTSCHEN

Die „Zick-Zack"-Magnetabscheider werden an den Förderrohren montiert.
Die seitlich an den Rohren angebrachten Abscheider dienen zum Trennen eventueller eisenhaltiger Unreinheiten. Sie dienen zum Schutz der danach durchgeführten Bearbeitungen und garantieren ein qualitativ reines Produkt.

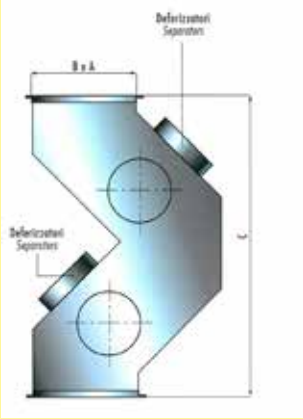

MODELL	Per Ø mm Rohr	Breite A mm	Tiefe B mm	Höhe C mm	Leistung kg/h Flocken oder Lumpen
DIM 300	von 200 bis 300	360	250	650	400/700
DIM 350	von 300 bis 400	430	250	650	700/1200
DIM 500	von 400 bis 450	550	250	650	1200/2000

MAGNETSTÄBE

Die Magnetstäbe bestehen aus einem Edelstahl- oder Messingrohr, in das
Ferrit- oder Neodym-Magneten eingesetzt werden. Die Magnetstäbe halten eisenhaltige Unreinheiten zurück und kommen in der Verarbeitung von Granulaten, Pulvern, Getreide usw. zum Einsatz.
Sie sind vollständig aus Edelstahl gebaut. Die einzige erforderliche Wartung ist ihre Reinigung von Hand.

MODELL	TYP MAGNETE	A Ø mm	L mm
BMF 20	Ferrit	20	von 200 bis 1000
BMF 25	Ferrit	25	
BMF 30	Ferrit	30	
BMF 32	Ferrit	32	
BMF 40	Ferrit	40	
BMN 20	Neodym	20	
BMN 25	Neodym	25	
BMN 30	Neodym	30	
BMN 32	Neodym	32	

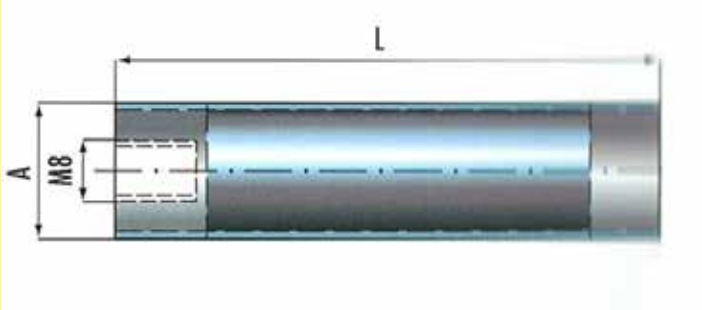

ZANIN
Seit 1956

ZANIN F.lli s.r.l.
Viale delle Industrie, 1
31032 Casale sul Sile (TV) - Italy

T. +39 0422 785444
F. +39 0422 785805

www.zanin-italia.com
info@zanin-italia.com

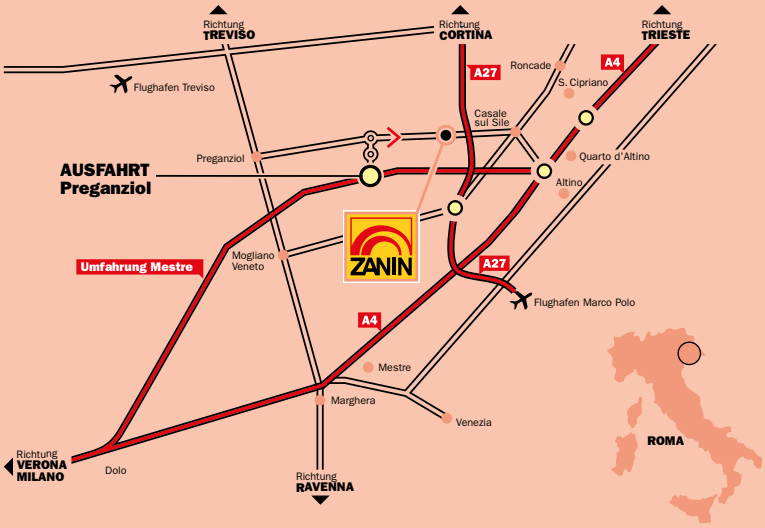

©2015 ZANIN F.LLI - Der Inhalt dieses Prospekts (Texte, Fotos, Grafik) sind Eigentum der Firma ZANIN und sind gesetzlich geschützt. Der Inhalt dieses Prospekts darf nicht veröffentlicht, reproduziert, umgeschrieben, verteilt sowie vermarktet werden ohne ausdrückliche Genehmigung. Die im Innern dieses Prospekts erwähnten Marken, Benennungen und die Firmen sind Eigentum der jeweiligen Inhaber und werden durch das geltende Recht in der Angelegenheit von Marken Patenten und/oder Copyright urheberrechtlich geschützt.

ACHTUNG: NICHT BINDENDE DATEN! Beziehen Sie sich immer auf die technische Zeichnung, die von der Firma ZANIN F.LLI auf Anfrage zur Verfuegung gestellt wird.

HÄNDLER