## *PORTABLER DOSIERER FÜR SAATGUTBEIZUNG*

Die Maschine ist für die kontinuierliche Nassbeizung von Saatgut wie Getreide, Mais, Hülsenfrüchte u.a. ausgelegt. Das Gerät besteht aus dem Produkteintritt, der Beizkammer mit Verteilung und Sprühscheibe, dem Dosiergerät mit Pumpe und Nachmischer. Es wird von Getriebemotoren angetrieben. Das Beizgerät wird über ein Bedienpanel mit „Touchscreen“ gesteuert.

A) Saugrohr
B) Zerstäuber
C) Zerstäuber

### *FUNKTIONSWEISE*

Das Saugrohr wird in den Behälter der zu mischenden Flüssigkeit getaucht, während die Zerstäuber sicher über einer Schnecke eingeführt werden. Bei Einschalten des Dosierers wird die eingefüllte Flüssigkeit durch die Bewegung der Schnecke vermischt, die das Produkt mit der Flüssigkeit mischt.


**ZANIN F.lli s.r.l.**
Viale delle Industrie, 1
31032 Casale sul Sile (TV) - Italy

T. +39 0422 785444
F. +39 0422 785805

www.zanin-italia.com
info@zanin-italia.com


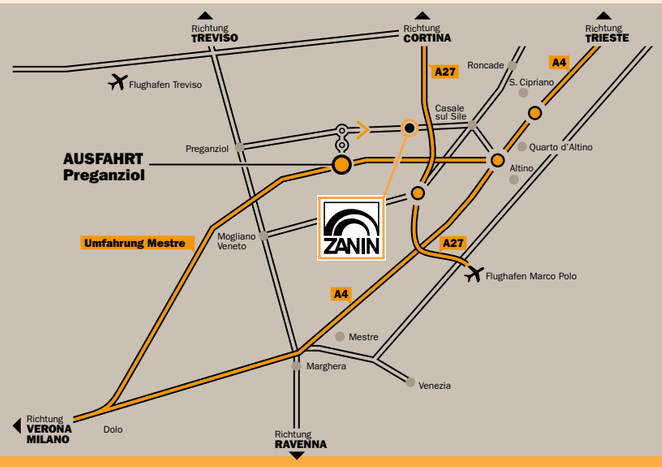



©2015 ZANIN F.LLI - Der Inhalt dieses Prospekts (Texte, Fotos, Grafik) sind Eigentum der Firma ZANIN und sind gesetzlich geschützt. Der Inhalt dieses Prospekts darf nicht veröffentlicht, reproduziert, umgeschrieben, verteilt sowie vermarktet werden ohne ausdrückliche Genehmigung. Die im Innern dieses Prospekts erwähnten Marken, Benennungen und die Firmen sind Eigentum der jeweiligen Inhaber und werden durch das geltende Recht in der Angelegenheit von Marken Patenten und/oder Copyright urheberrechtlich geschützt.


ACHTUNG: NICHT BINDENDE DATEN! Beziehen Sie sich immer auf die technische Zeichnung, die von der Firma ZANIN F.LLI auf Anfrage zur Verfuegung gestellt wird.

**HÄNDLER**

ZANIN
Seit 1956

# SAATGUTBEIZUNG

Agro-Industrie

ZANIN
Seit 1956

# SAATGUTBEIZUNG

Die SAATGUTBEIZUNG mit Förderschnecke dient zur Behandlung des Getreides mit flüssigen Zusatzstoffen zum Schutz des Saatkorns.

## KONSTRUKTION

- Trägerrahmen aus Blech mit Profilteilen aus lackiertem Blech, die einzelnen Bestandteile sind miteinander verschraubt.
- Schnecke aus Edelstahl AISI 304.
- Produkt-Einlauftrichter.
- Motorisierung mit Direktantrieb.

## OPTIONAL

- Pumpen der flüssigen Beizmittel.
- Schnecke mit Schaufeln aus Edelstahl.
- Geneigte Schnecke.

01

02

03

04

05

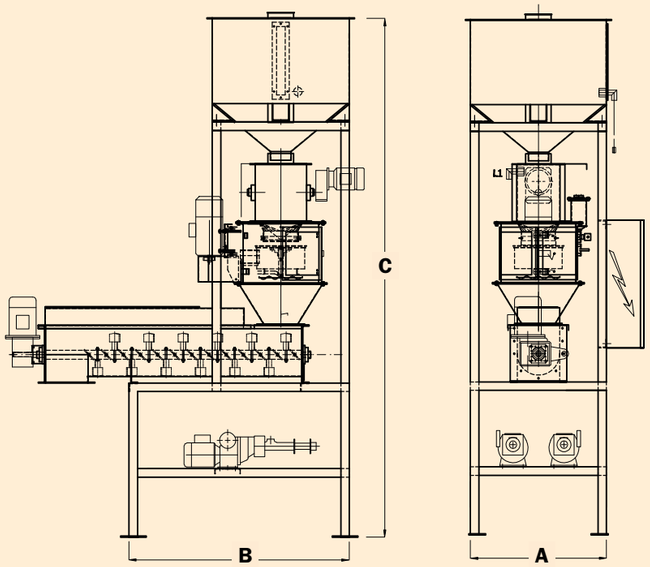


| MODELL | A mm | B mm | C mm | LEISTUNG t/h |
|---|---|---|---|---|
| CO 12 | 800 | 1350 | 2750 | 3-12 |
| CO 3 | 800 | 1000 | 2350 | 1-3 |

**HINWEIS:** Die Längenmaße sind ohne Schnecke.
Die Produktionsdaten sind mit einem Produkt mit Schüttdichte 0,78 t/m3 berechnet.

### DETAILANSICHTEN

01) Schnecke mit selbstreinigender Spezialschaufel.
02) Schnecke mit Mischflügel.
03) Motorisierung.
04) Produkteintritt.
05) Schalttafel.
06) Saatgutaufbereitungsanlage.
07) Zylinder mit Drehscheibe.
08) Geneigte Schnecke.

## FUNKTIONSWEISE

Das Produkt fällt durch Schwerkraft in einen Trichter, tritt in einen von einer Drehbewegung angetriebene volumetrischen Dosierer ein, und von dort in den Zylinder auf einer Drehscheibe, wo mithilfe einer Pumpe die Flüssigbeize aufgebracht wird. Eine horizontale oder geneigte Schnecke mit Schaufeln dient zum Vermischen des behandelten Samens.

06

07

08

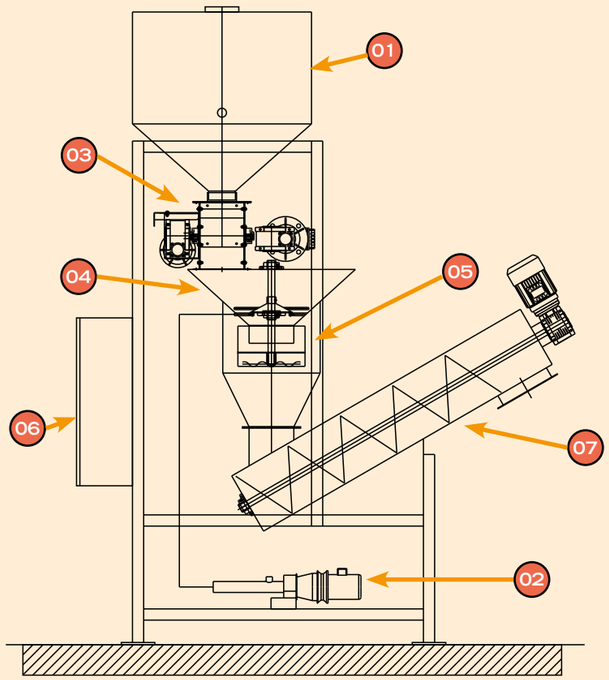


### LEGENDE

01) Trichter
02) Pumpe
03) Volumetrischer Dosierer
04) Behälter
05) Drehscheibe
06) Schalttafel
07) Mischschnecke